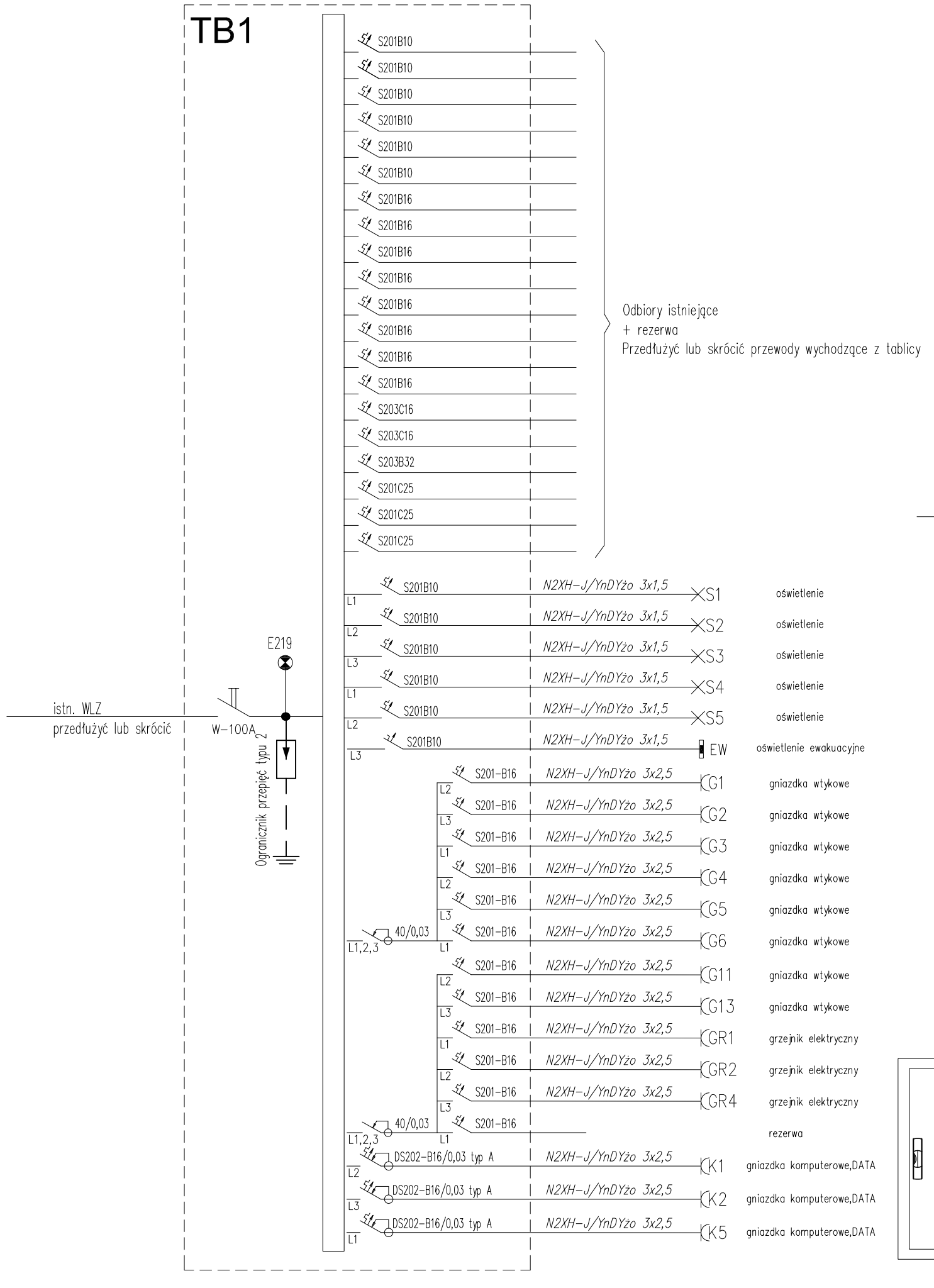

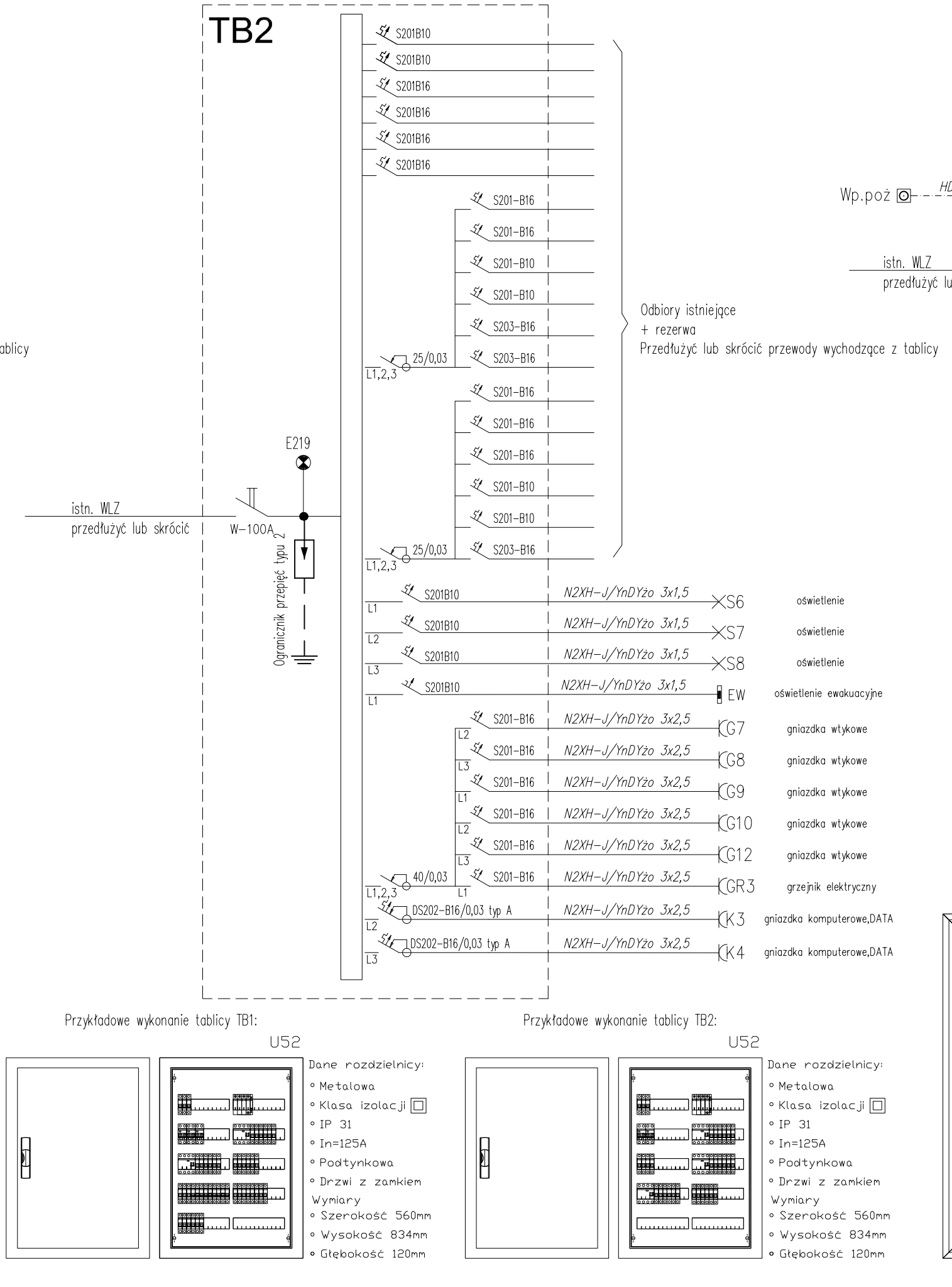

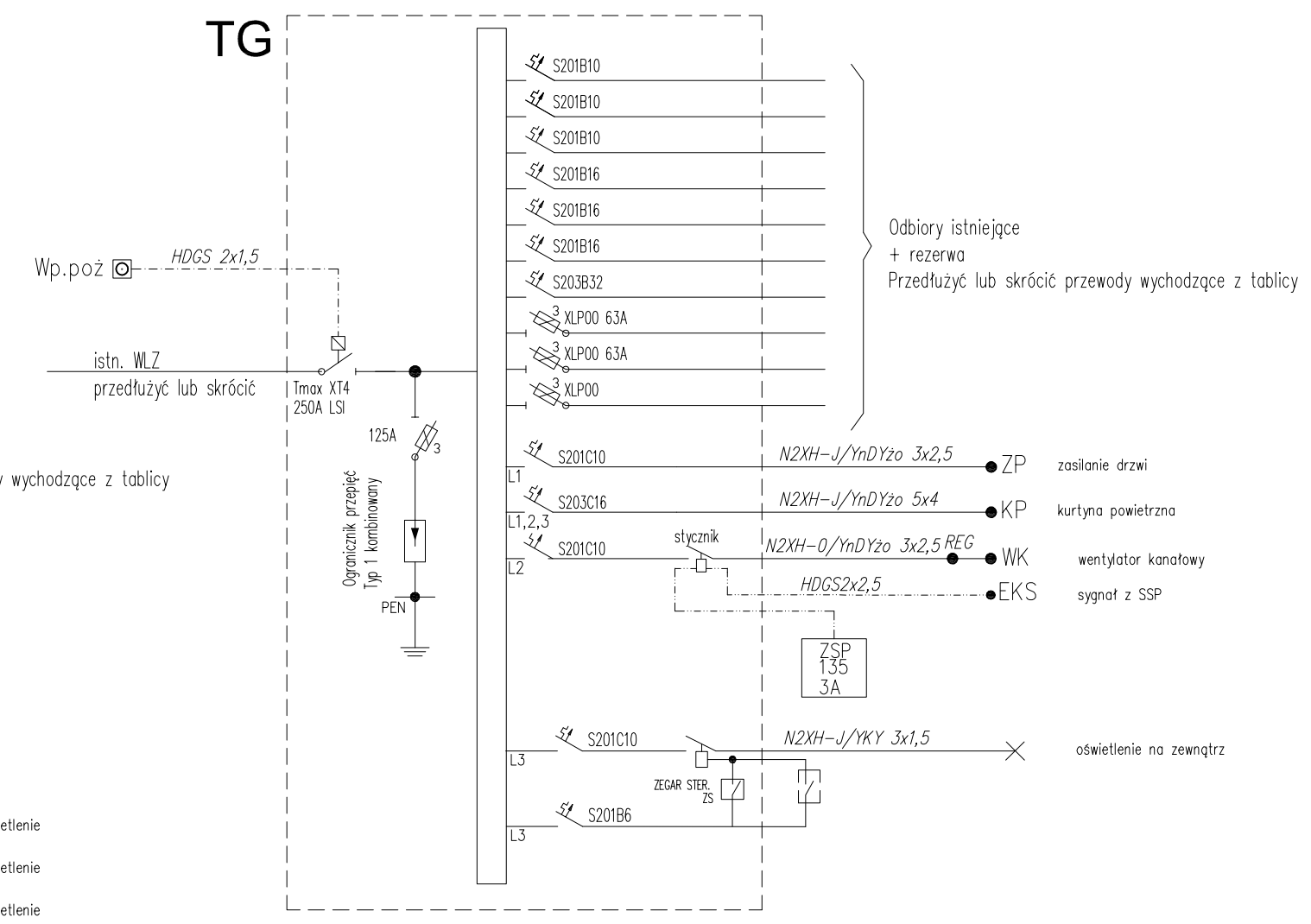

Przykładowe wykonanie tablicy TB1:

Dane rozdzielnicy:
- Metalowa
- Klasa izolacji
- IP 31
- In=125A
- Podtynkowa
- Drzwi z zamkiem

Wymiary
- Szerokość 560mm
- Wysokość 834mm
- Głębokość 120mm

Przykładowe wykonanie tablicy TB2:

Dane rozdzielnicy:
- Metalowa
- Klasa izolacji
- IP 31
- In=125A
- Podtynkowa
- Drzwi z zamkiem

Wymiary
- Szerokość 560mm
- Wysokość 834mm
- Głębokość 120mm

Przykładowe wykonanie tablicy TG:

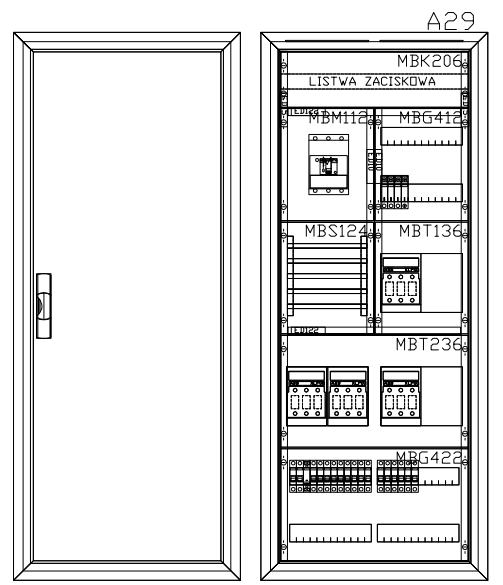

Dane rozdzielnicy:
- Metalowa
- Klasa izolacji
- IP 44
- In=250A
- Podtynkowa
- Drzwi z zamkiem

Wymiary
- Szerokość 560mm
- Wysokość 1450mm
- Głębokość 215mm

ZBP
ZESPÓŁ BIUR PROJEKTOWYCH
Zespół Biur Projektowych
ul. Świętokrzyska 12,
30 - 015 Kraków,
tel./fax (12) 423 47 39
+48 607 616 222
+48 692 299 165
e - mail: biuro@wolarek-zatorowski.eu
www.wolarek-zatorowski.eu

Temat:	Roboty budowlane polegające na remoncie pomieszczeń parteru w budynku MODR zlokalizowanym przy ul. Osiedlowej 9 w Kamiowicach.
Inwestor:	Małopolski Ośrodek Doradztwa Rolniczego ul. Osiedlowa 9, 32-082 Kamiowice
Adres:	ul. Osiedlowej 9, Kamiowice
Projektant:	mgr inż. Rafał Góra MAP/0315/POOE/13
Sprawdzający:	mgr inż. Marcin Janocha MAP/0050/PWOE/10
Opracował:	mgr inż. Mateusz Figa
Tytuł:	SCHEMAT IDEOWY ZASILANIA

Data:	Branża:	Faza:	Skala:	Nr rysunku:
03.2021	ELEKTRYKA	PROJEKT BUDOWLANY	-	E.02